RiR K-13.00.00.000-01 ВО

А(1:5)

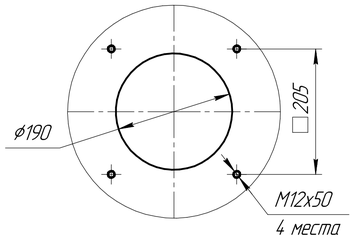

В(1:5)

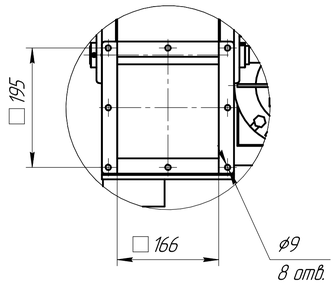

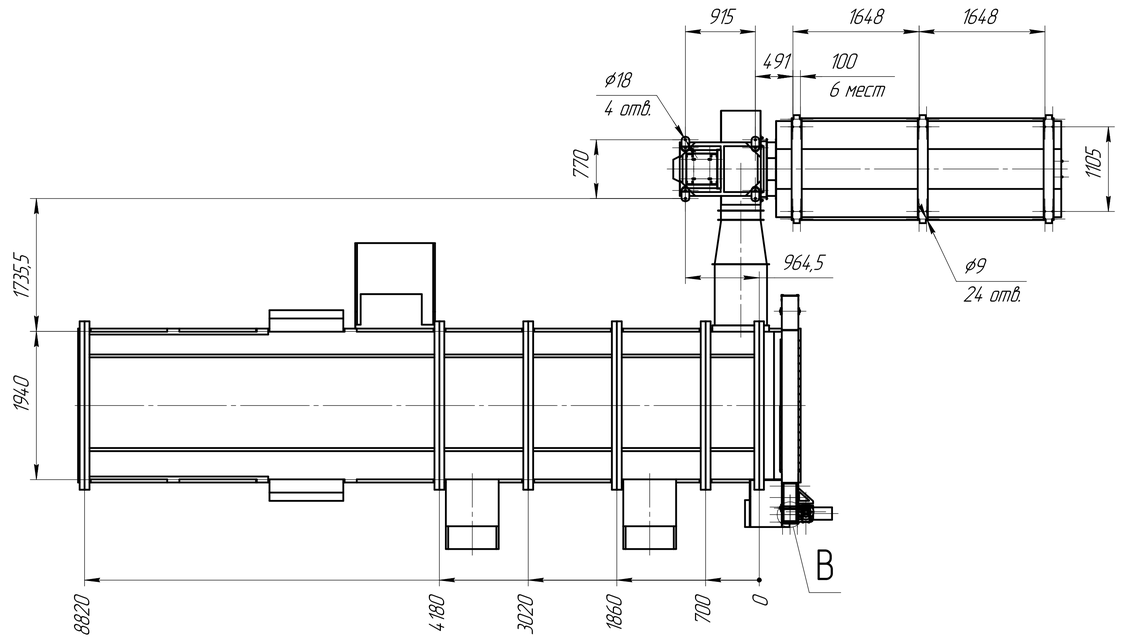

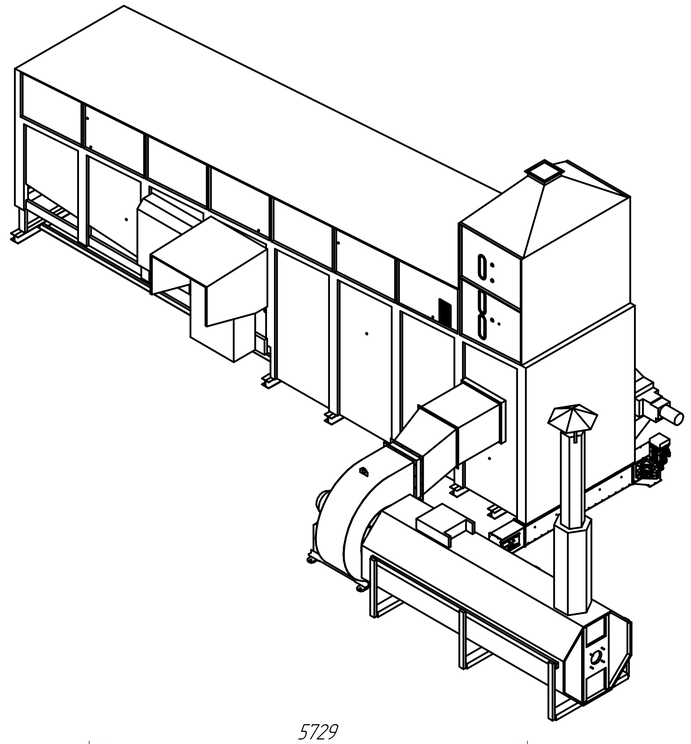

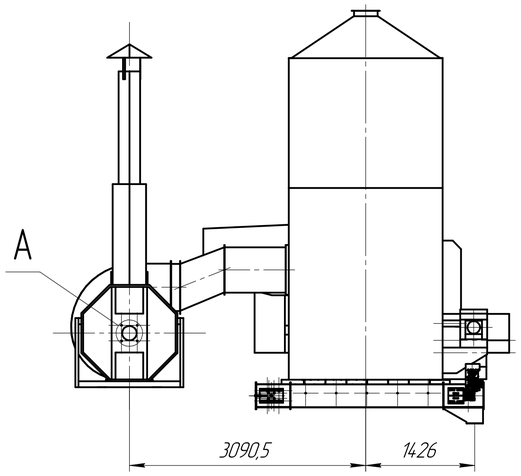

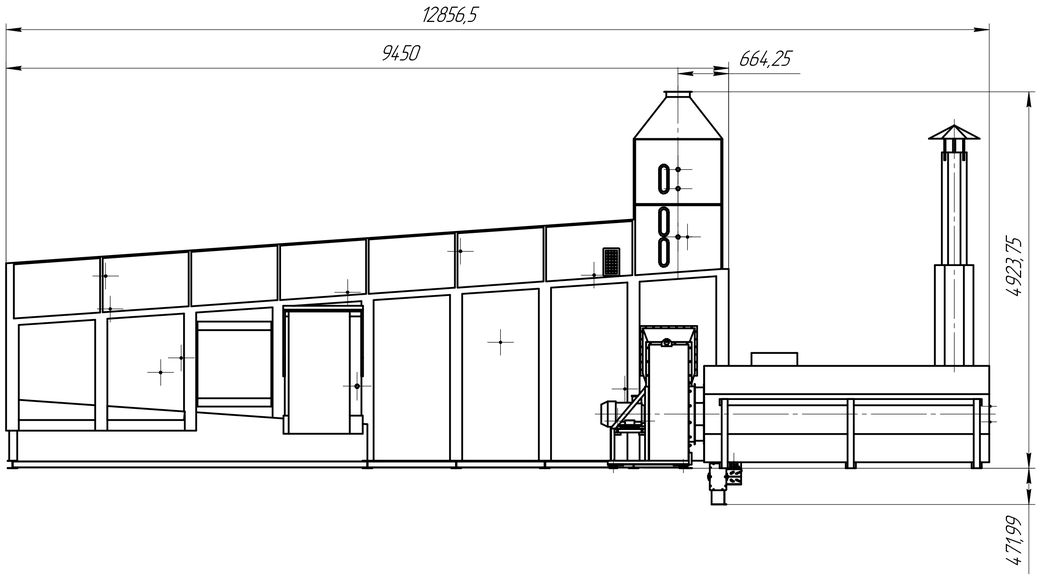

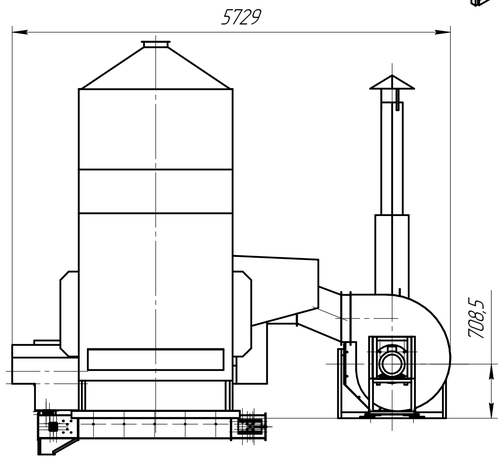

Б(1:5)

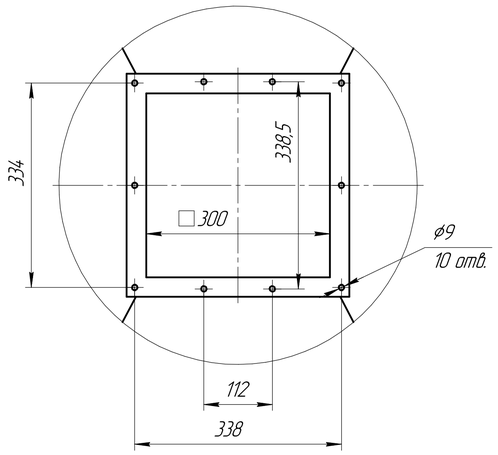

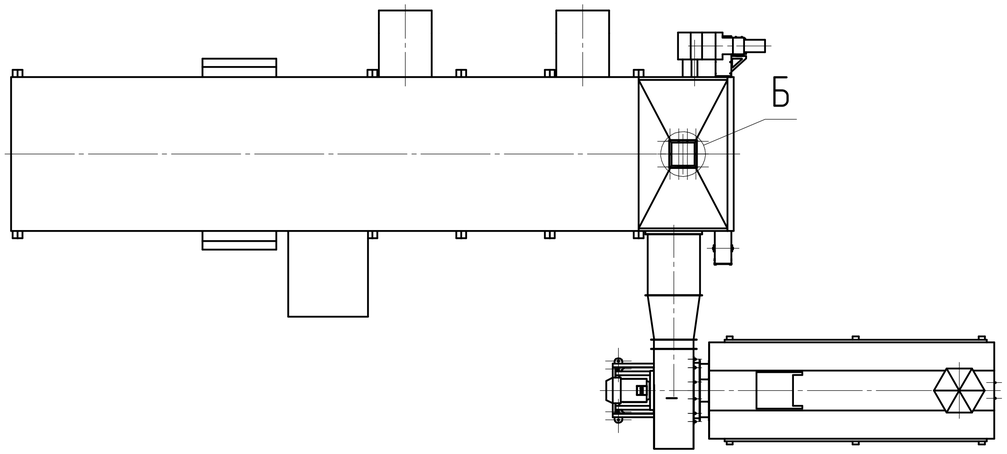

Изм. Лист	№ докум.	Подп.	Дата	RiR K-13.00.00.000-01 ВО			
Разраб.				Сушилка конвейерная RiR K-13ТО схема 2 Чертеж общего вида	Лит.	Масса	Масштаб 1:40
Пров.							
Т.контр.					Лист	Листов 1	
Н.контр.							
Утв.							

Копировал

Формат А1

Перв. примен. | Справ. № | Подп. и дата | Инв. № дубл. | Взам. инв. № | Подп. и дата | Инв. № подл.