RiR K-06.00.00.000-01 ВО

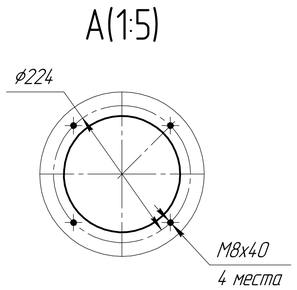

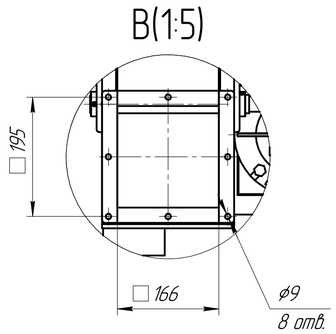

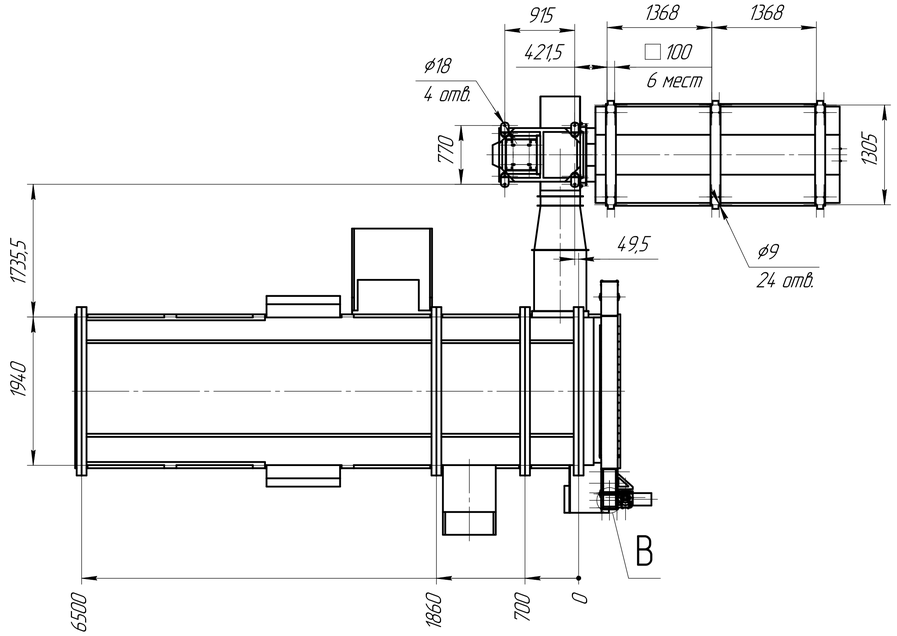

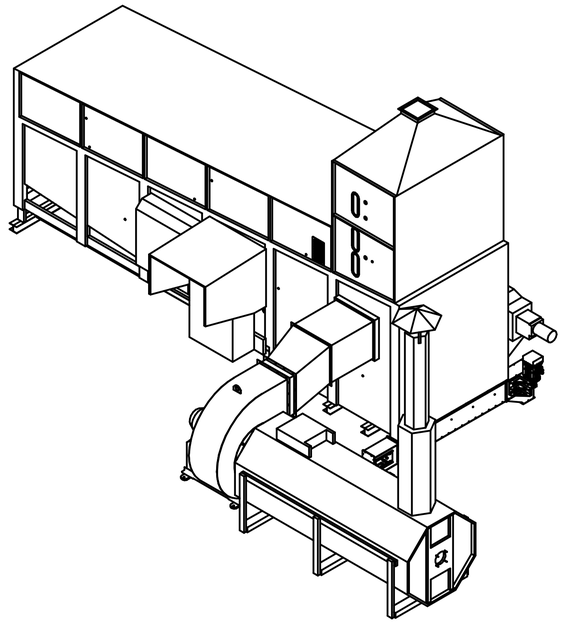

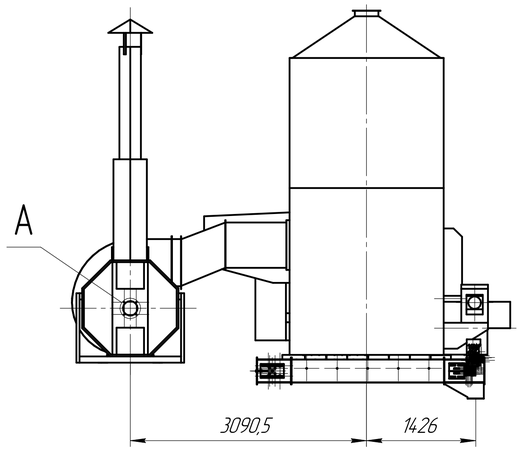

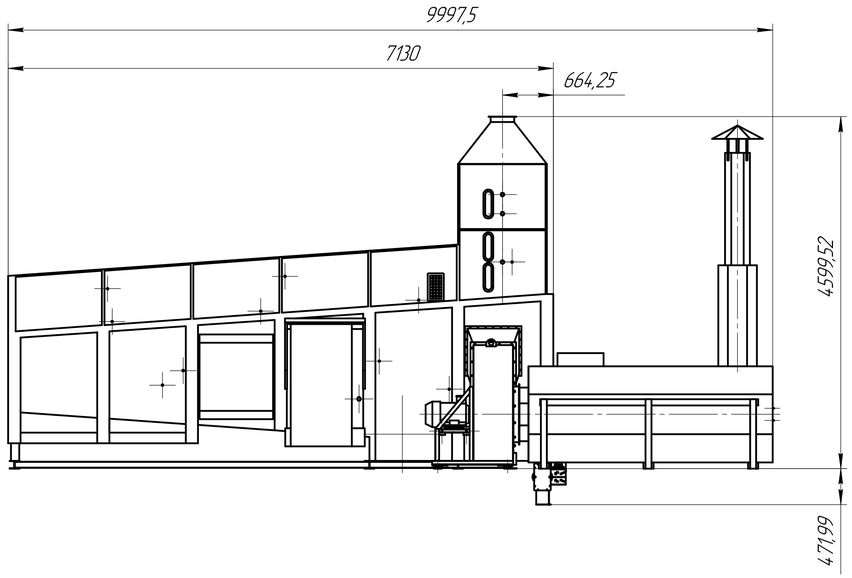

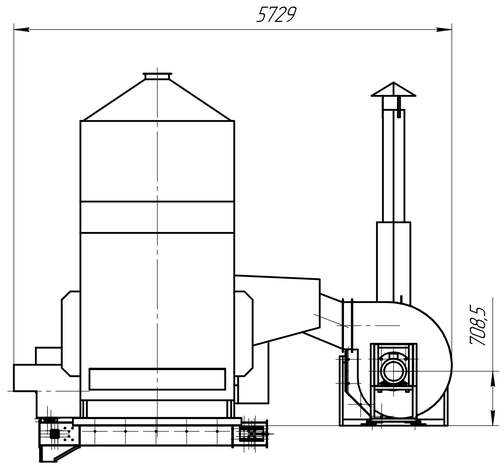

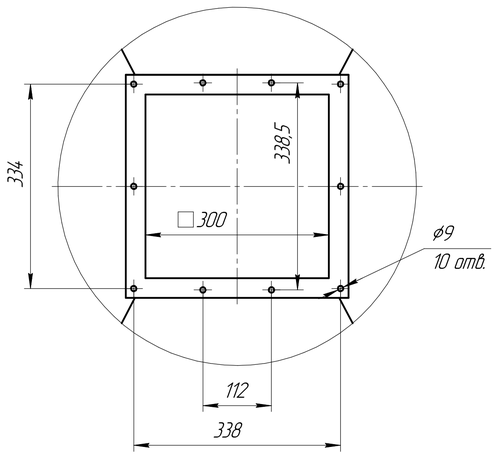

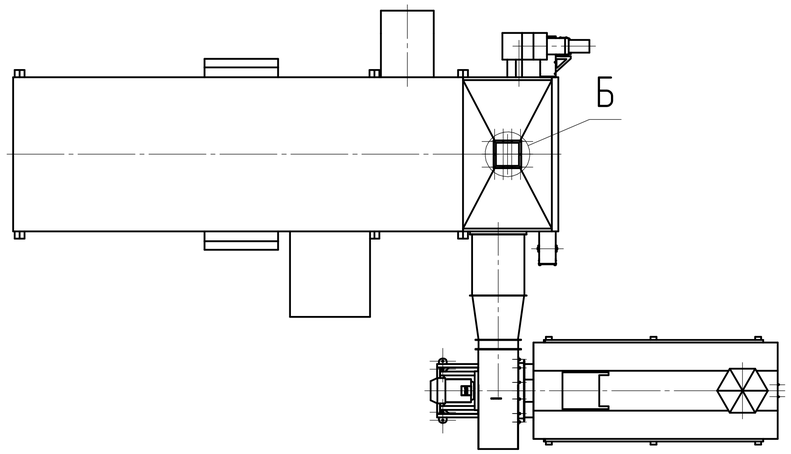

					RiR K-06.00.00.000-01 ВО		
Изм.	Лист	№ докум.	Подп.	Дата	Сушилка конвейерная RiR К-6ТО схема 2 Чертеж общего вида	Лит. / Масса	Масштаб 1:40
Разраб.						Лист	Листов 1
Пров.							
Т.контр.							
Н.контр.							
Утв.							

Перв. примен. | Справ. № | Подп. и дата | Инв. № дубл. | Взам. инв. № | Подп. и дата | Инв. № подл.

Копировал | Формат А1